Mapeproof FBT Tape 600

Lepiaca páska na vyhotovenie vodotesného spoja dvoch priľahlých membrán z vrchnej strany v systéme Mapeproof FBT

OBLASTI POUŽITIA
Vytesnenie spoja ako súčasť systému **Mapeproof FBT** v konštrukciách pod úrovňou terénu..

VÝHODY
- **Mapeproof FBT Tape 600** v kombinácii s **Mapeproof SA Tape** garantuje dokonalú vodotesnosť hydroizolačného systému **Mapeproof FBT**.
- **Mapeproof FBT Tape 600** sa aplikuje za studena, nevyžaduje pri aplikácii použitie tepla alebo plameňa.
- Jednoduchá aplikácia: **Mapeproof FBT Tape 600** je vysoko tvárny.

TECHNICKÉ VLASTNOSTI
Mapeproof FBT Tape 600 je špeciálna lepiaca páska pokrytá z vrchnej strany netkanou textíliou.

Mapeproof FBT Tape 600 je jedným z doplnkových výrobkov používaných v hydroizolačnom systéme **Mapeproof FBT**.

Mapeproof FBT Tape 600 je odolný proti agresívnym prírodným látkam, nachádzajúcich sa bežne v podzemných vodách a v zemi. Vyznačuje sa vysokou životnosťou a odolnosťou proti starnutiu vplyvom UV žiarenia, pri vykonávaní bežných prác na stavbe.

SPÔSOB POUŽITIA
Príprava podkladu
Povrch **Mapeproof FBT**, na ktorý bude inštalovaná páska **Mapeproof FBT Tape 600**, musí byť čistý a suchý. Rovnako musí byť povrch rovný, bez výstupkov a dier.

Aplikácia výrobku
Mapeproof FBT Tape 600 rozviňte, postupne odstráňte ochranný film a nalepte cez membránu **Mapeproof FBT**, v mieste napojenia dvoch pásov v priečnom smere. Na dosiahnutie dokonalého spojenia s membránou, nalepený pás pritlačte gumeným valčekom.

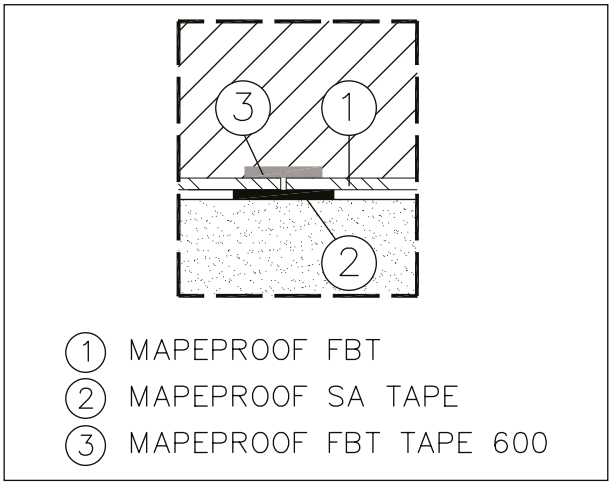

Obr. 1

Pred položením oceľovej výstuže a betonážou sa uistite, že všetky vzájomné napájania jednotlivých pásov sú dokonale zlepené. V prípade zistenia slabo zlepeného spoja, aplikujte na dané miesto ďalšiu lepiacu pásku **Mapeproof FBT Tape 600**.

DÔLEŽITÉ UPOZORNENIA
- **Mapeproof FBT Tape 600** sa nesmie inštalovať

Mapeproof FBT Tape 600

TECHNICKÉ ÚDAJE (typické hodnoty)	
ŠPECIFIKÁCIA VÝROBKU	
Vzhľad/materiál:	lepiaca páska pokrytá bielou netkanou textíliou
Šírka role (m):	0,15
Hrúbka (mm):	1,1
Hmotnosť (kg/m²):	≥ 0,8
ÚDAJE PRE POUŽITIE	
Aplikačná teplota:	+0°C až +40°C

na povrchu, kde stojí voda alebo sú kaluže.

- **Mapeproof FBT Tape 600** musí byť prekrytý betónom do 5 týždňov od jeho inštalácie.

BALENIE
Mapeproof FBT Tape 600 sa dodáva v roliach šírky 0,15 m a dĺžky 20 m.

SKLADOVANIE
Mapeproof FBT Tape 600 je možné skladovať v originálnych uzatvorených baleniach a na suchom mieste, pri teplote +5°C až +35°C, po dobu 12 mesiacov.

BEZPEČNOSTNÉ PREDPISY NA PRÍPRAVU A POUŽITIA NA STAVBE
Mapeproof FBT Tape 600 je výrobok zodpovedajúci aktuálnej európskej smernici (Reg. 1906/2007/CE – REACH) a nevyžaduje vypracovanie Karty bezpečnostných údajov. Pri práci a manipulácii s výrobkom používajte ochranné rukavice a okuliare a dodržiavajte bezpečnostné opatrenia platné v daných pracovných priestoroch.

PRODUKT NA PROFESIONÁLNE POUŽITIE.

UPOZORNENIE
Uvedené údaje a predpisy, hoci zodpovedajú našim najlepším skúsenostiam, sú považované za typické a informatívne a musia byť podporené bezchybným spracovaním materiálu. Preto je dôležité, ešte pred vlastným spracovaním, posúdiť vhodnosť výrobku na predpokladané použitie. Spotrebiteľ prijíma celú zodpovednosť za prípadné následky vyplývajúce z nesprávneho použitia výrobku.

Pozrite si, prosím, aktuálnu verziu technického listu dostupného na našej webovej stránke www.mapei.com

PRÁVNE OZNÁMENIE
Obsah Technického listu je možné kopírovať do iných, súvisiacich dokumentácii s tým, že výsledný dokument v žiadnom prípade nedopĺňa ani nenahrádza Technický list platný v čase aplikácie výrobku MAPEI. Aktuálne technické listy sú k dispozícii na www.mapei.com. V PRÍPADE VYKONANIA AKÝCHKOĽVEK ZMIEN V TECHNICKOM LISTE, PRÍPADNE V DOKUMENTÁCIACH ODVODENÝCH Z TOHTO TECHNICKÉHO LISTU, MAPEI NEPREBERÁ ŽIADNU ZODPOVEDNOSŤ.

Príslušné odkazy na produkt sú k dispozícii na vyžiadanie alebo na www.mapei.sk a www.mapei.com

Akékoľvek kopírovanie textov, obrázkov, a ilustrácií publikovaných v tomto dokumente je prísne zakázané a podlieha trestnému stíhaniu

7697-4-2021

MAPEI®
SVETOVÝ PARTNER V STAVEBNÍCTVE