Ten dokument jest wyłączną własnością DOMAX Sp. z o.o. Nie może być kopiowany w całości, ani w części bez pisemnej zgody DOMAX Sp. z o.o. Jego zawartość nie może być udostępniana osobą trzecim, ani używana do nieautoryzowanych celów. Naruszenia będą ścigane.

Rew.	Opis	Data	Zmienił	Zatwierdził
A	Dodane fazy na narożach	03.02.2014	K. Rytlewski	
B	Dodanie cech	16.05.2017	K. Rytlewski	

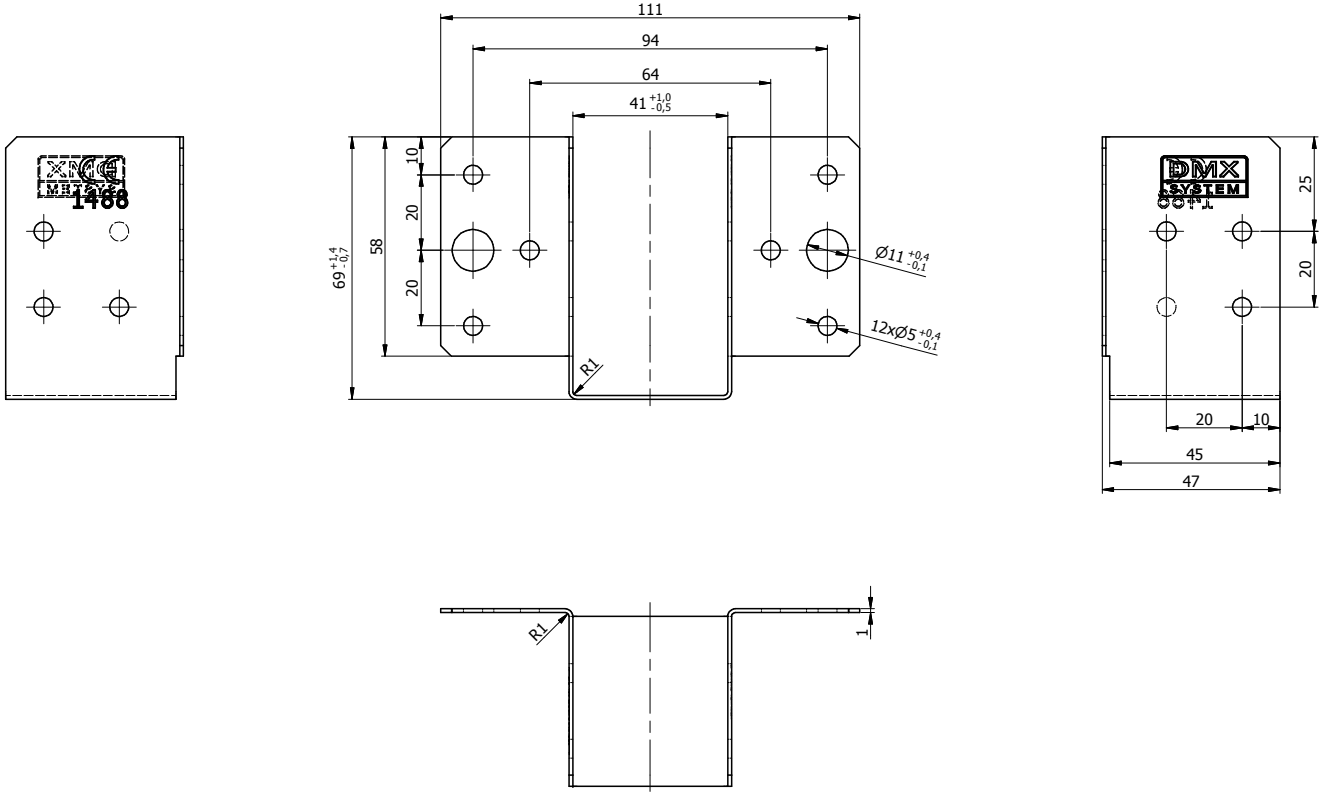

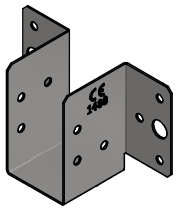

Uwagi:
1. Tolerancje ogólne PN-EN 22768 mK
2. Zabezpieczenie antykorozyjne Z275MAC
3. Dopuszcza się wykonanie bez ściętych narożników.
4. Dopuszcza się wykonanie bez nabitych cech.

Poz.	Detal	Ilość	Opis	Materiał	Pow. [dm2]	Waga [kg]
1	WL 9	1	WLR-G	DX51D	2,41	0,091

Projektował	Sprawdził	Zatwierdził	Kod: WL
Kreślił: K. Rytlewski			
Index: 4557	Data: 02.07.2013		Arkusz: 1/1
domax DOMAX Sp. z o.o.	Wieszak belki WL 7		
	WL 7		Rewizja: B